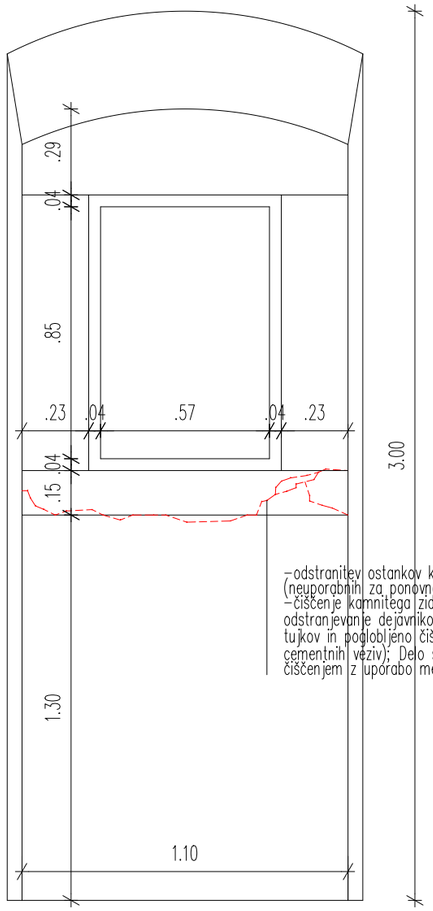

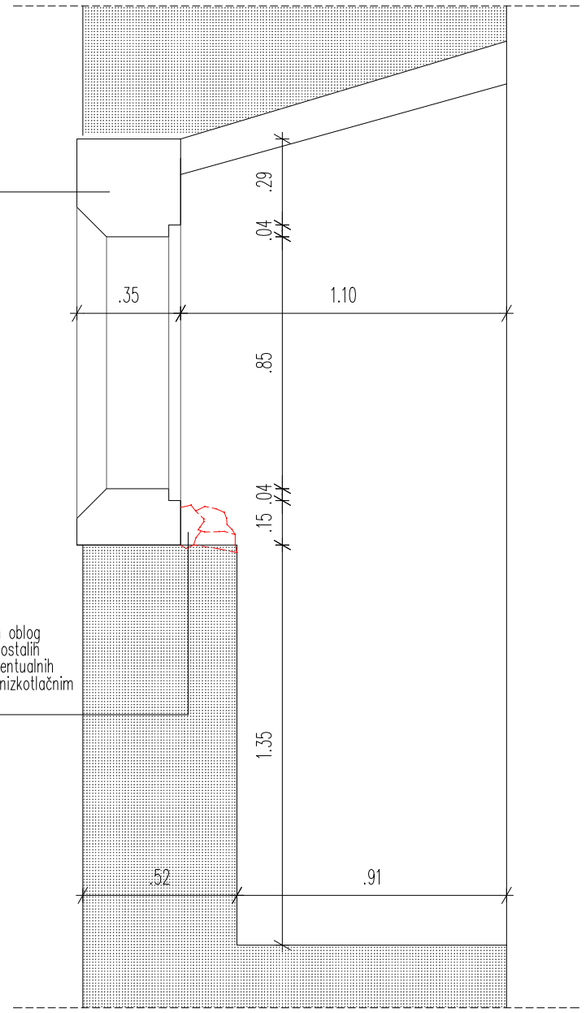

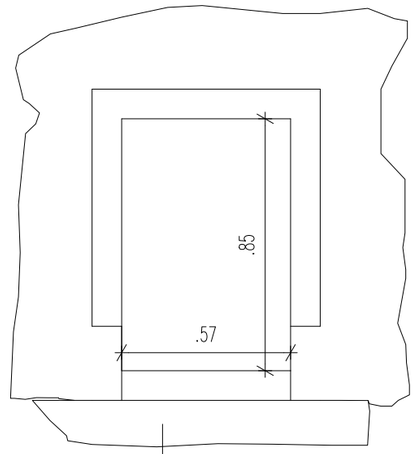

-odstranitev ostankov kamnitih elementov (neuporabnih za ponovno vgradnjo).
-čiščenje kamnitega zidu: odstranjevanje površinskih oblog odstranjevanje dejavnikov biološkega propadanja ter ostalih tujkov in poglobljeno čiščenje fug (odstranjevanje eventualnih cementnih veziv); Delo se izvaja se peskanjem, oz. nizkotlačnim čiščenjem z uporabo mehkejšega medija

-izdelava restavratorskega foto-tehničnega posnetka obstoječe fasade zaradi restavracije obstoječega stanja ali izdelave nove fasade (kamniti, grdniki, ertę, venci, arkade...).
-ob pripravi varnostnih odrov izvajalec in projektant ponovno preverita rešitev izvedbe katera se dokončno uskladi z nadzorom in predstavnikom ZVKD

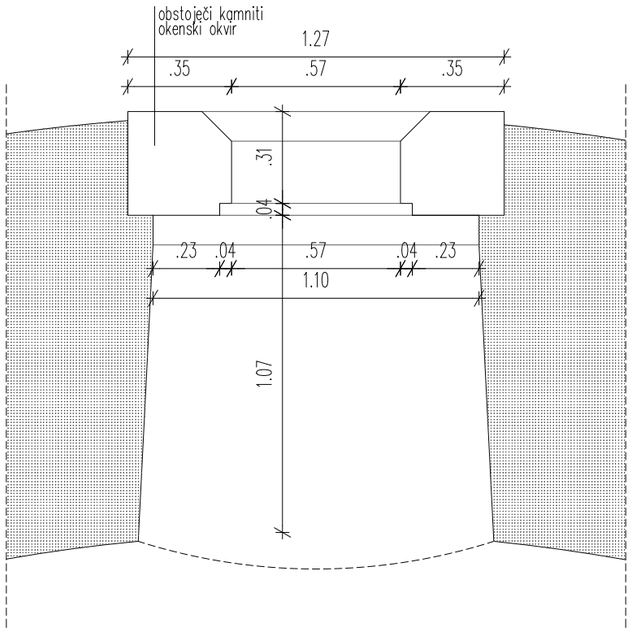

Opomba: meritve so bile opravljeno na eni okenski odprtini. Zaradi nedostopnosti do ostalih dveh oken in podobnosti, predpostavljam podobne tlorisne in višinske mere kot pri izmerjeni okenski odprtini

LEGENDA
- OBSTOJEČI ZIDOVI
- RUŠITVENI POSEGI
- ARMIRANI BETON
- BETON

ENERGETIKA B.B. Tomaž Bilbek s.p. Projektiranje, inženiring, svetovanje				VRSTA PRIKAZ STANJA NIVELO	SHEMA OKNA: N2-nO		
					Obstoječe stanje in rušitveni posegi		
					1:20		
				NAROČNIK NASLOV	OBČINA POSTOJNA		
					Ljubljanska 4, 6230 Postojna		
	IME	DATUM	PODPIS	OBJEKT ZA GRADNJO LOKACIJA	RAVBARJEV STOLP		
ODGOVORNI VODJA PROJEKTA	Tomaž Bilbek u.d.i.a.	A-1620			REKONSTRUKCIJA		
ODGOVORNI PROJEKTANT	Tomaž Bilbek u.d.i.a.	A-1620					
OBDELAL	Tomaž Bilbek u.d.i.a.	A-1620		VRSTA PROJEKTA	DATUM	ŠT. PROJEKTA	ŠT. NAČRTA
KONTROLA	Tomaž Bilbek u.d.i.a.	A-1620		PZI	Junij, 2013	10/2011	s_o_8/1